M·FIX

LUXE PERFIL®



M·FIX es la más sencilla y económica de todas las mosquiteras. Cuenta con 2 sistemas de fijación para un montaje fácil y seguro, adaptándose a diferentes tipos de instalación y necesidades.

Este sistema resulta idóneo para ventanas de poco uso que no requieren de un acceso al exterior.

Cuando no se utiliza puede desmontarse fácilmente.

M·FIX is the simplest and most economical of all mosquito screens. M·FIX features 2 fastening systems for easy and secure installation, adapting to different types of setups and needs.

This system is suitable for windows that do not require outside access.

When not in use can be easily disassembled fácilmente.

M·FIX est la plus simple et la plus économique de toutes les moustiquaires. Dispose de 2 systèmes de fixation pour une installation facile et sécurisée, s'adaptant à différents types de configurations et de besoins.

Ce système convient aux fenêtres peu utilisables qui ne nécessitent pas d'accès à l'extérieur.

Lorsqu'elle n'est pas utilisée, elle sera facilement démontée.

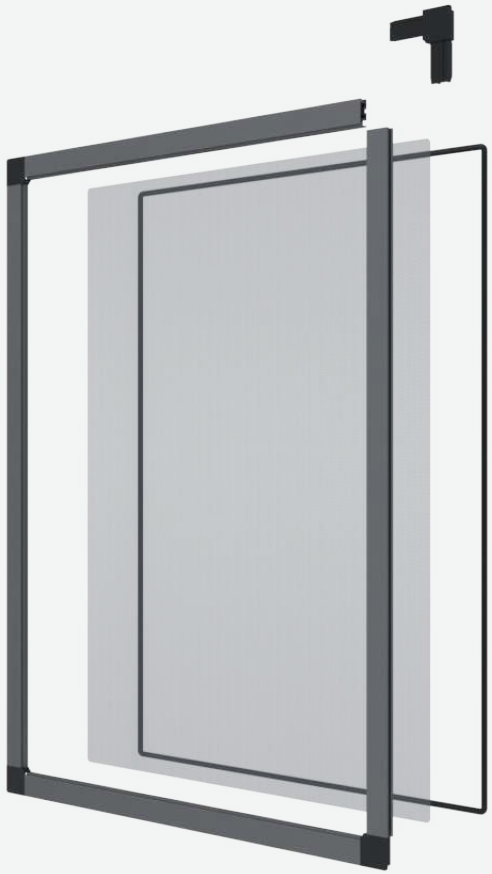

2 SISTEMAS DE FIJACIÓN
Instalación fácil y segura para cubrir todas las necesidades.

2 FIXING SYSTEMS
Easy and safe installation to meet all needs.

2 SYSTÈMES DE FIXATION
Installation facile et sécurisée pour répondre à tous les besoins.

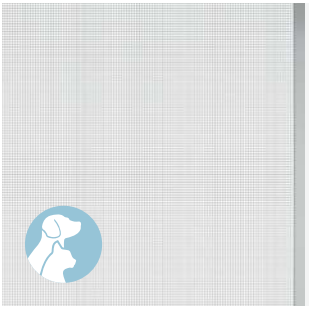

NUEVA TELA ESPECIAL MASCOTAS
Tela opcional especial para mascotas de alta calidad y durabilidad, con un 74% de mayor resistencia que la tela estándar.

NEW SPECIAL PET SCREEN
Optional special screen for pets of high quality and durability, with 74% more resistance than standard screen.

NOUVEAU TOILE SPÉCIAL POUR ANIMAUX
Toile spécial optionnel pour animaux de compagnie, de haute qualité et durabilité, avec 74% de résistance en plus par rapport au toile standard.

M·FIX

SISTEMAS DE FIJACIÓN | FIXING SYSTEMS | FIXATIONS SYSTÈMES

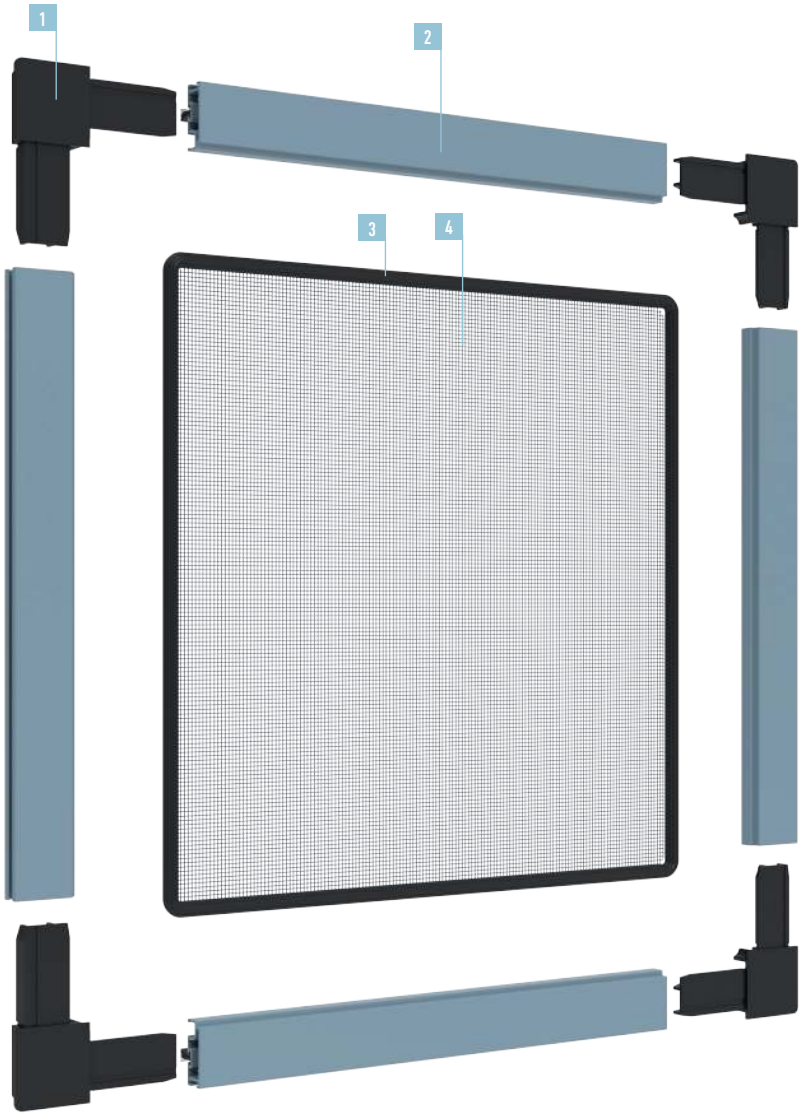

1 ESCUADRA M·FIX
SQUARE M·FIX
ESQUERRE M·FIX

2 PERFIL M·FIX
PROFILE M·FIX
POFIL M·FIX

3 BURLETE GOMA BLANDA 6,5
SOFT RUBBER 6,5
BURELET 6,5

4 TELA ANTIMOSQUITOS
MOSQUITO NET
TOILE ANTI-MOUSTIQUE

PERFIL M·FIX | M·FIX PROFILE | PROFILE M·FIX

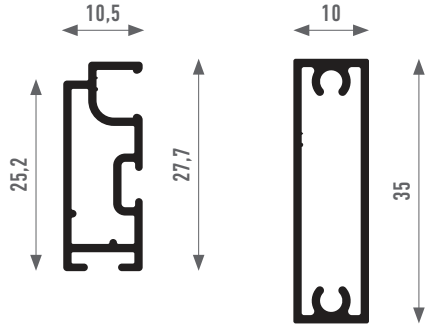

LONGITUD DE CORTE Y DIMENSIONES MÁXIMAS RECOMENDADAS

CUTTING LENGHTS AND DIMENSIONS MAXIMALES RECOMMENDED
LONGUEURS DE DÉCOUPAGE ET DIMENSIONS MAXIMALES RECOMMANDÉES

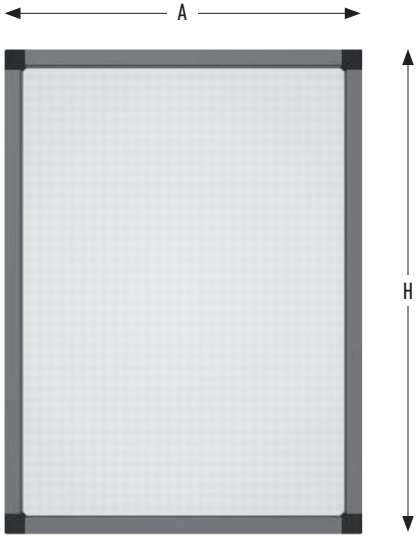

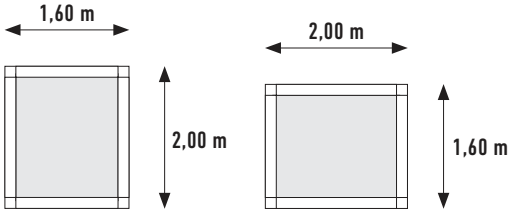

A partir de 160 cm de alto,
se recomienda el uso de travesaño.

From 160 cm height, the use of a traverse is recommended..
A partir de 160 cm de hauteur, l'utilisation d'une traverse est recommandée.

A FIJACIÓN EN HUECO

FIXING IN HOLE | FIXATION ENCASTRÉE

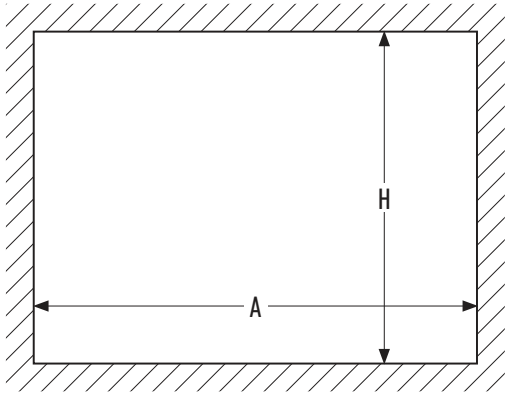

ANCHO (A) = Ancho del hueco donde se alojará la mosquitera.
ALTO (H) = Altura del hueco donde se alojará la mosquitera.

WIDTH (A) = Width of the hole where the mosquito screen will be located.
HIGH (H) = High of the hole where the mosquito screen will be located.

LARGEUR (A) = Largeur de l'emplacement où la moustiquaire sera installée.
HAUTEUR (H) = Hauteur de l'emplacement où la moustiquaire sera installée.

ELEMENTOS A CORTAR CUTTING ELEMENTS ELEMENTS A COUPER	LONGITUD DE CORTE CUTTING LENGTH LONGUEUR DE DÉCOUPAGE
PERFIL HORIZONTAL HORIZONTAL PROFILE PROFIL HORIZONTAL	A - 64 mm
PERFIL VERTICAL VERTICAL PROFILE PROFIL VERTICAL	H - 64 mm

B FIJACIÓN EN ABATIBLE

FIXING ON HOLDING | FIXATION BATTANTE

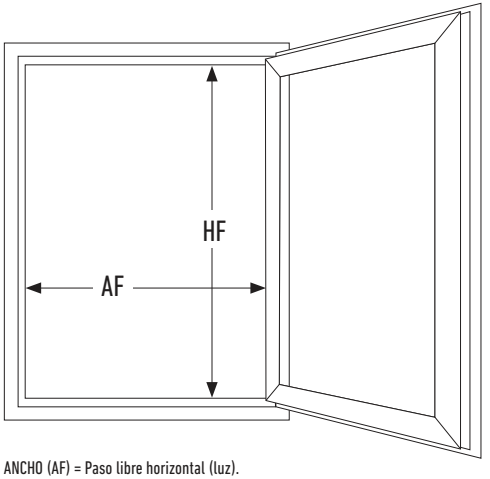

ANCHO (AF) = Paso libre horizontal (luz).
ALTO (HF) = Paso libre vertical (luz).

WIDTH (AF) = Free horizontal passage.
ALTO (HF) = Free vertical passage.

LARGEUR (AF) = Passage libre horizontal.
HAUTEUR (HF) = Passage libre vertical

A = AF + 25 mm
H = HF + 20 mm

ELEMENTOS A CORTAR CUTTING ELEMENTS ELEMENTS A COUPER	LONGITUD DE CORTE CUTTING LENGTH LONGUEUR DE DÉCOUPAGE
PERFIL HORIZONTAL HORIZONTAL PROFILE PROFIL HORIZONTAL	AF - 39 mm
PERFIL VERTICAL VERTICAL PROFILE PROFIL VERTICAL	AH - 44 mm

M·FIX

COMPONENTES | COMPONENTES | COMPOSANTS

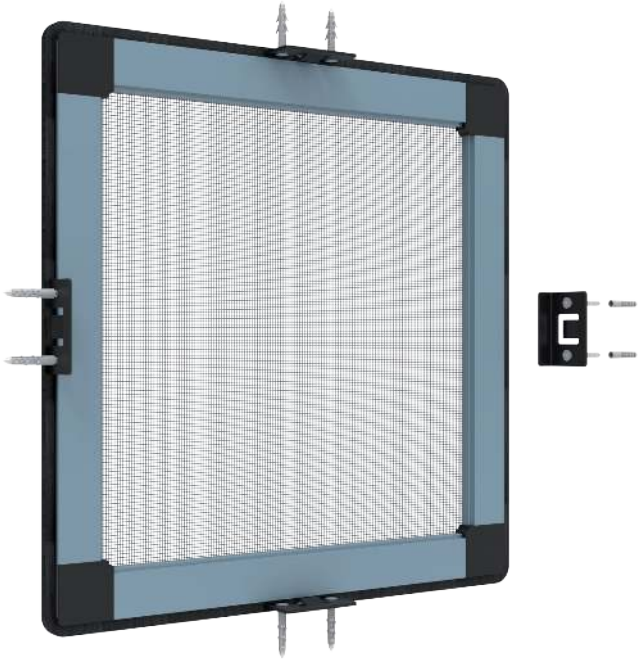

A

FIJACIÓN EN HUECO

Instalación mediante soportes previamente atornillados al hueco de la ventana, que clipan la mosquitera.

FIXING IN HOLE

Installation using brackets previously screwed into the window recess, which clip the mosquito net in place.

FIXATION ENCASTRÉE

Installation à l'aide de supports préalablement vissés dans l'embrasure de la fenêtre, qui clipsent la moustiquaire.

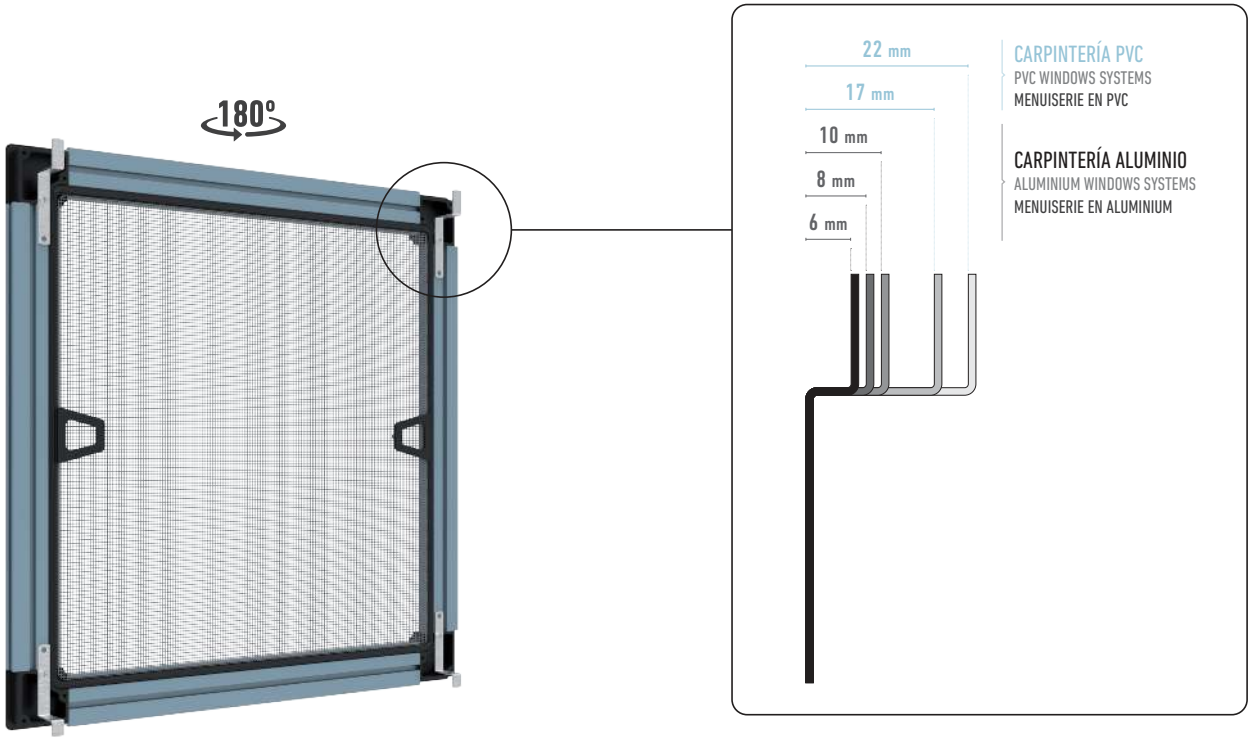

B

FIJACIÓN EN ABATIBLE

Los soportes, atornillados en las escuadras, permiten insertar la mosquitera en las guías exteriores de las persianas abatibles.

Los soportes están disponibles en diferentes tamaños para adaptarse a todas las carpinterías.

FIXING ON FOLDING

The brackets, screwed into the corners, allow the mosquito net to be inserted into the outer guides of hinged shutters.

The brackets are available in different sizes to fit all types of windows.

FIXATION BATTANTE

Les supports en Z, vissés dans les équerres, permettent d'insérer la moustiquaire dans les rails extérieurs des volets battants.

Les supports sont disponibles en différentes tailles pour s'adapter à toutes les menuiseries.

ACABADOS M·FIX | CONFECCIONADA
M·FIX FINISHES | CUSTOMIZED
FINITIONS DE M·FIX | SUR MESURE



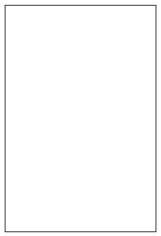

BLANCO
G1



NEGRO LS-MT
G3



ANODIZADO GRATADO
REPULIDO PLATA
G8A



ANODIZADO GRATADO
REPULIDO BRONCE
G8B

Las cartas de acabados son de carácter orientativo, debido a que por razones técnicas no se puede garantizar la exactitud de los colores impresos.
Los materiales anodizados pueden presentar variaciones de tonalidad debido a la propia naturaleza del producto, siempre dentro de la normativa vigente.

These charts are of an indicative nature, as printing methods do not warrant exact finishings.
Anodized materials may show variations in tonality due to its proper nature, but always within the current norms.

Ces palettes ont un caractère d'orientation, parce que la méthode d'impression ne permet pas de garantir l'exactitude des finitions.
Les anodisés peuvent présenter des variarions de teinte par la propre nature du produit, restant dans la norme en vigueur.