M·ENVER Plus

LUXE PERFIL®

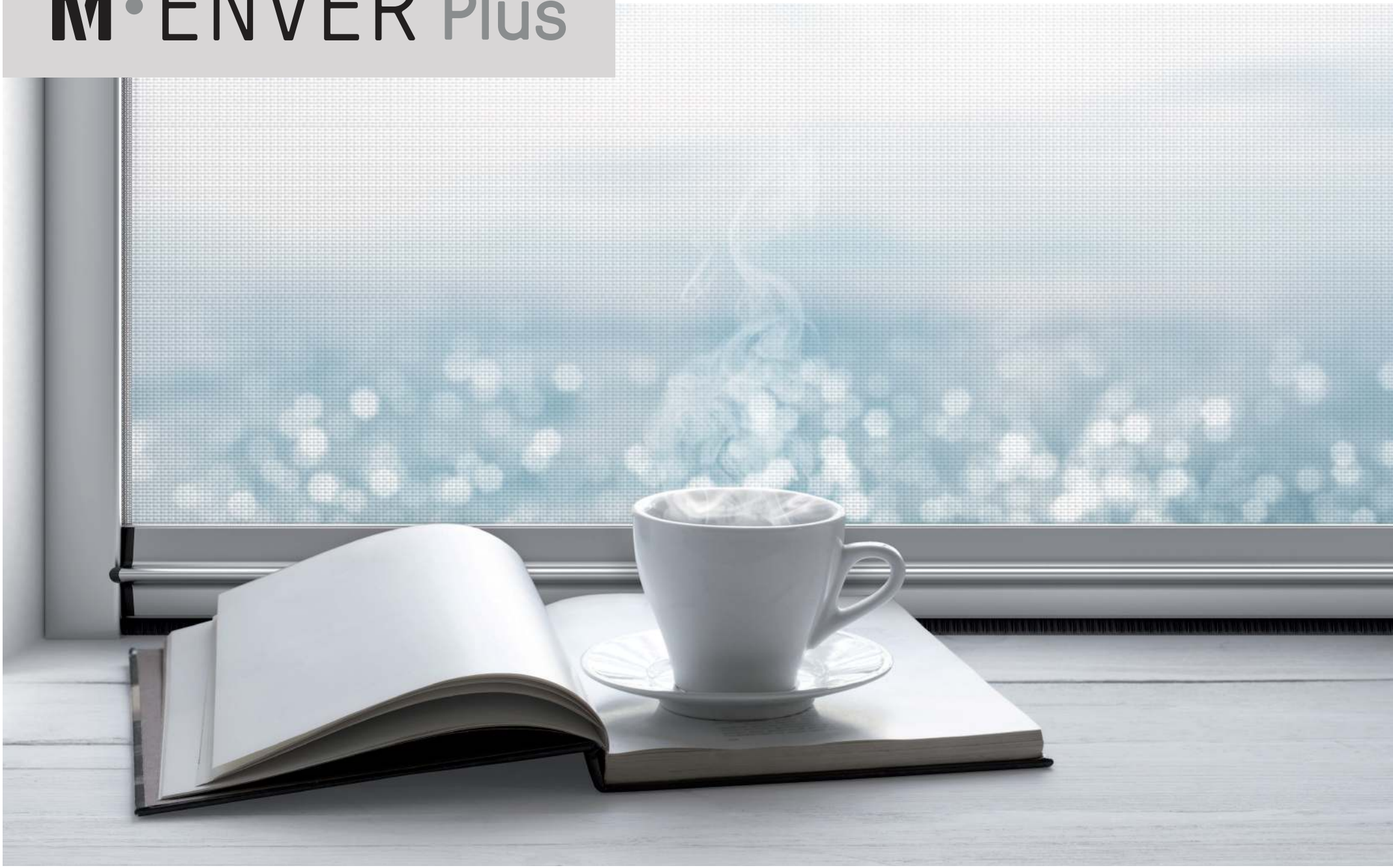

La mosquitera **M·ENVER Plus** es la mosquitera enrollable por excelencia. Su estudiado diseño con cierre automático, freno incorporado y tela antimosquitos de primera calidad proporciona la máxima comodidad en su uso, al tiempo que reduce al mínimo el impacto estético en la vivienda. Una mosquitera que aporta toda la protección que necesitas sin que notes su presencia.

Para su correcto funcionamiento, el hueco donde se instale la mosquitera tiene que estar perfectamente escuadrado por lo que recomendamos su instalación sobre perfilería.

The **M·ENVER Plus** mosquito net is the quintessential roll-up mosquito net. Its studied design with self-closing, built-in brake and top quality mosquito protection fabric provides maximum comfort in use, while minimizing the aesthetic impact on your home. A mosquito net that provides all the protection you need without you noticing its presence.

For its correct use, the hole where the mosquito net is installed has to be perfectly at right angles and we recommend its installation on profiles.

La moustiquaire **M·ENVER Plus** est la moustiquaire enroulable par excellence. Son design avec fermeture automatique, frein intégré et toile de protection contre les moustiques de qualité supérieure offre un confort d'utilisation maximal, tout en minimisant l'impact esthétique sur le foyer. Il s'agit d'une moustiquaire qui offre toute la protection dont vous avez besoin sans que vous ne remarquiez sa présence.

Pour son parfait usage, le trou où la moustiquaire est installée doit être parfaitement à l'équerre: C'est la raison pour laquelle nous recommandons donc son installation avec des coulisses de guidage.



CAJÓN DE 40 mm
Queda discretamente integrado en el hueco entre la ventana y la persiana.

ALUMINIUM BOX 40 mm
Discrete integrated in the gap between the window frame and the shutter.

COFFRE 40 mm
Discrete intégration dans l'espace entre le cadre de la fenêtre et le volet.



FRENO
Sistema que ralentiza el enrollamiento de la tela evitando roturas y golpes. Aporta confort para el usuario final.

BRAKE
System that slows down the net winding avoiding breakage and bumps. Provides comfort for the end user.

FREIN
Système qui ralentit l'enroulement de la toile en évitant les cassures et les bosses. Offre un confort à l'utilisateur final.



PERFIL TIRADOR ERGONÓMICO
Para un agarre más cómodo.

ERGONOMIC HANDLE
For a more comfortable use.

POIGNÉE ERGONOMIQUE
Pour une utilisation plus confortable.



CIERRE AUTOMÁTICO CLIC-CLAC
Sistema ajustable y oculto de apertura y cierre, operativo con sólo presionar, evitando cierres exteriores incómodos y antiestéticos.

"CLIC-CLAC" AUTOMATIC CLOSE
Adjustable hidden system of opening and closing, operative with just pressing, avoiding external uncomfortable closures.

SYSTEME "CLIC-CLAC" FERMETURE AUTOMATIQUE
Système caché d'ouverture et de fermeture, fonctionnant simplement en appuyant pour éviter les fermetures extérieures inconfortables.


MÁXIMA
COMODIDAD,
MÍNIMO
IMPACTO

M·ENVER Plus

INSTALACIÓN FRONTAL | FRONT INSTALLATION | INSTALLATION FRONTALE

El sistema de cierre automático CLIC-CLAC se puede regular en altura, lo que permite fijar el tope del remate de la mosquitera a la altura deseada, permitiendo de esta manera la instalación frontal.

The CLIC-CLAC automatic closing system can be adjusted in height, which allows the terminal of the mosquito screen to be fixed at the desired height, thus permitting front installation.

Le système de fermeture automatique CLIC-CLAC est réglable en hauteur, ce qui permet de fixer le haut de la partie supérieure de la moustiquaire à la hauteur souhaitée, permettant ainsi l'installation frontale.

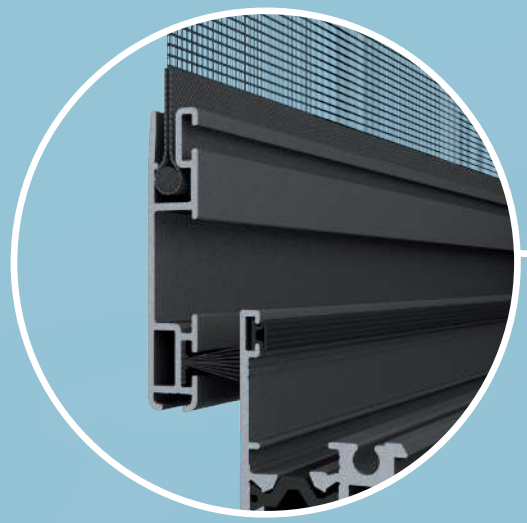

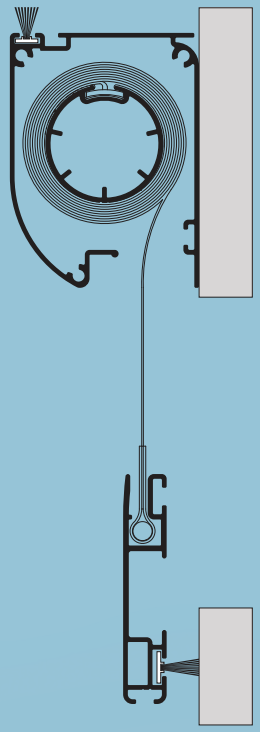



M·ENVER Plus

LUXE PERFIL®

COMPONENTES | COMPONENTS | COMPOSANTS

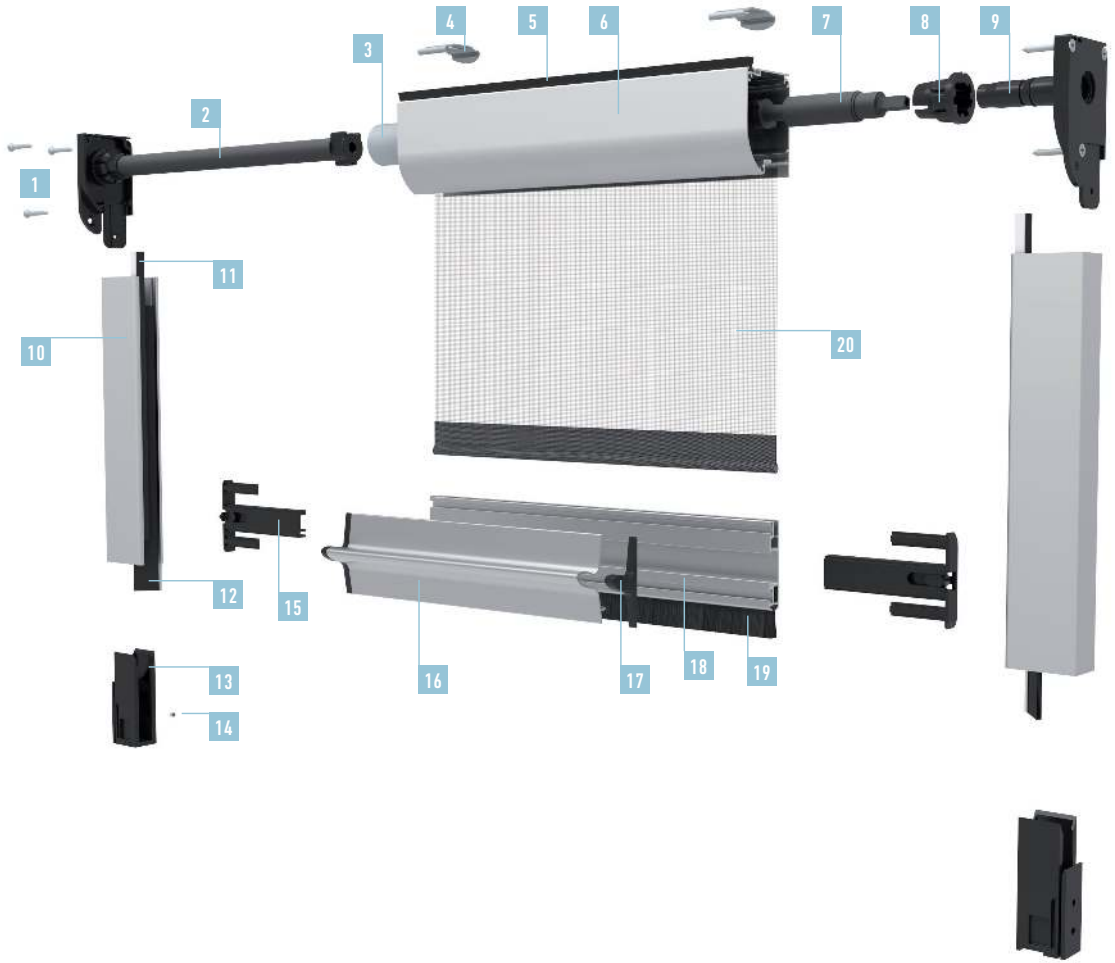

1	TORNILLOS | SCREWS | LES VIS
2	CONJUNTO TUBO MUELLE | SPRING TUBE | TUBE-RESORT
3	EJE | AXLE | AXE
4	CLIP SUPERIOR | HIGH CLAMP | CLIP SUPÉRIEUR
5	FELPUDO 5,1 x 7,5 | BRUSH 5,1 x 7,5 | BROSSE 5,1 x 7,5
6	CAJÓN | BOX | COFFRE
7	FRENO | BRAKE | FREIN
8	COJINET | BEARIN | ROULEMENT
9	TESTERO | END PLATE | CONSOLE
10	GUÍA ANTIVIENTO | ANTI-WIND GUIDE | COULISSE ANTI-VENT
11	FELPUDO 5,1 x 7,5 | BRUSH 5,1 x 7,5 | BROSSE 5,1 x 7,5
12	FELPUDO 4,8 x 16,5 | BRUSH 4,8 x 16,5 | BROSSE 4,8 x 16,5
13	CIERRE AUTOMÁTICO CLIC-CLAC "CLIC-CLAC" AUTOMATIC CLOSING SYSTEM | FERMETURE AUTOMATIQUE CLIC-CLAC
14	PRISIONERO FIJACIÓN | LOCKING SCREW FIXATION | VIS DE BLOCAGE
15	ENGANCHE CIERRE | CLOSING HOOK | CROCHET DE FERMETURE
16	PERFIL TIRADOR | HANDLE PROFILE | POIGNÉE
17	TAPÓN PERFIL TIRADOR | HANDLE SIDECAP | BOUCHON POIGNÉE
18	REMATE | TERMINAL | TERMINALE
19	FELPUDO 6,5 x 18 CON LÁMINA | BRUSH 6,5 x 18 SHEET | BROSSE 6,5 x 18 FEUILLE
20	TELA | NET | TOILE

SECCIÓN VERTICAL | VERTICAL SECTION | SECTION VERTICALE

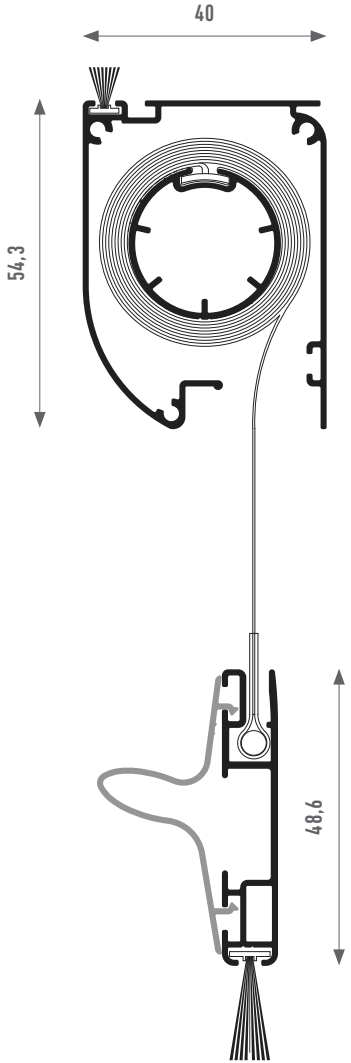

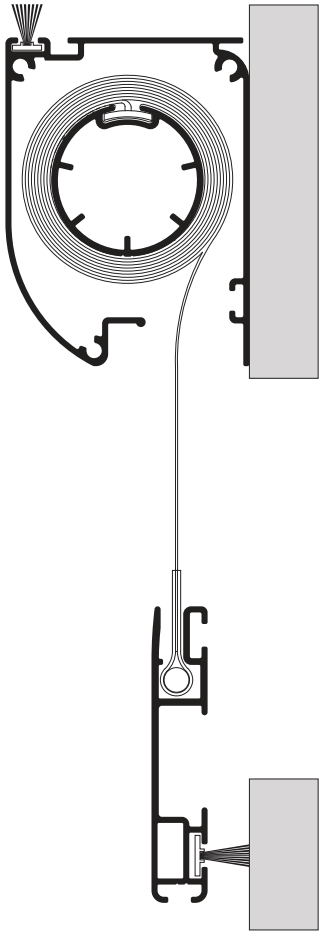

SOLAPADA | OVERLAPPED | SUPERPOSÉ

GUÍA | GUIDE | COULISSE

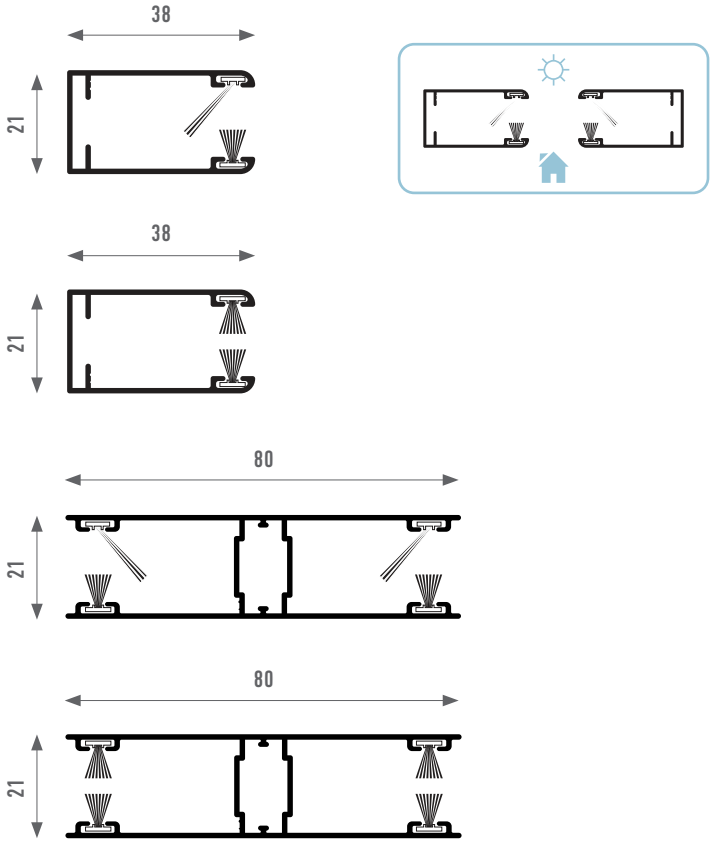

M·ENVER Plus

LUXE PERFIL®

LONGITUD DE CORTE

CUTTING LENGHTS
LONGUEURS DE DÉCOUPAGE

ELEMENTOS A CORTAR CUTTING ELEMENTS ELEMENTS A COUPER	LONGITUD DE CORTE CUTTING LENGTH LONGUEUR DE DÉCOUPAGE
CAJÓN Y TEJIDO BOX AND NET | COFFRE ET TOILE	A - 17 mm
GUÍAS GUIDES | COULISSES	H - 52 mm
REMATE TERMINAL | TERMINALE	A - 17 mm *
PERFIL TIRADOR HANDLE PROFILE | PROFIL POIGNÉE	A - 92 mm *

* En huecos irregulares el remate y el perfil tirador pueden ser hasta 5 mm más cortos.
* In irregular holes, the terminal and the handle profile can be up to 5 mm shorter.
* Dans les espaces irréguliers, le terminale et le profil poignée peuvent être jusqu'à 5 mm plus courts.

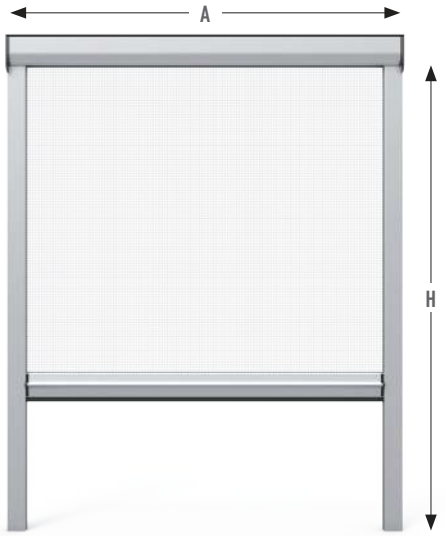

ANCHO (A) = Ancho del hueco donde se alojará la mosquitera.
ALTO (H) = Altura del hueco donde se alojará la mosquitera.

WIDTH (A) = Width of the hole where the mosquito screen will be located.
HIGH (H) = High of the hole where the mosquito screen will be located.

LARGEUR (A) = Largeur de l'emplacement où la moustiquaire sera installée.
HAUTEUR (H) = Hauteur de l'emplacement où la moustiquaire sera installée.

DIMENSIONES RECOMENDADAS

DIMENSIONS RECOMMENDED
DIMENSIONS RECOMMANDÉES

	MUELLE SPRING RESSORT	FRENO BRAKE FREIN	MÍNIMO RECOMENDADO RECOMMENDED MINIMUM MINIMUM RECOMMANDÉ	MÁXIMO RECOMENDADO MAXIMUM RECOMMENDED MAXIMUM RECOMMANDÉ
ANCHO (A) WIDTH (A) LARGEUR (A)	CORTO SHORT COURT	NO	40 cm	80 cm
	CORTO SHORT COURT	SI	50 cm	80 cm
	LARGO LONG LONG	NO	65 cm	200 cm
	LARGO LONG LONG	SI	75 cm	200 cm

	TELA (cm) NET TOILE	MÁXIMO RECOMENDADO MAXIMUM RECOMMENDED MAXIMUM RECOMMANDÉ
ALTO (H) HIGH (H) HAUTEUR (H)	170	175 cm
	220	225 cm
	240	245 cm

ACABADOS M·ENVER Plus | CONFECCIONADA

M·ENVER Plus FINISHES | CUSTOMIZED

FINITIONS DE M·ENVER Plus | SUR MESURE



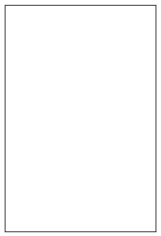

BLANCO
G1

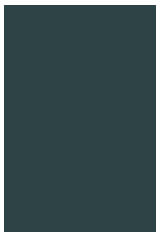

RAL 7011
G3

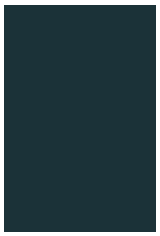

RAL 7016
G3



RAL 7016 TX MATE
G3



GOLDEN OAK
G5

ANODIZADO MATE PLATA
G8A



ANODIZADO MATE BRONCE
G8B

Las cartas de acabados son de carácter orientativo, debido a que por razones técnicas no se puede garantizar la exactitud de los colores impresos.

Los materiales anodizados pueden presentar variaciones de tonalidad debido a la propia naturaleza del producto, siempre dentro de la normativa vigente.

These charts are of an indicative nature, as printing methods do not warrant exact finishings.

Anodized materials may show variations in tonality due to its proper nature, but always within the current norms.

Ces palettes ont un caractère d'orientation,parce que la méthode d'impression ne permet pas de garantir l'exactitude des finitions.

Les anodisés peuvent présenter des variarions de teinte par la propre nature du produit, restant dans la norme en vigueur.

TOMA DE MEDIDAS
MEASUREMENTS | MESURES

LUXE PERFIL®

MOSQUITERAS CORREDERAS
SLIDING MOSQUITO SCREENS | MOUSTIQUAIRES COULISSANTES

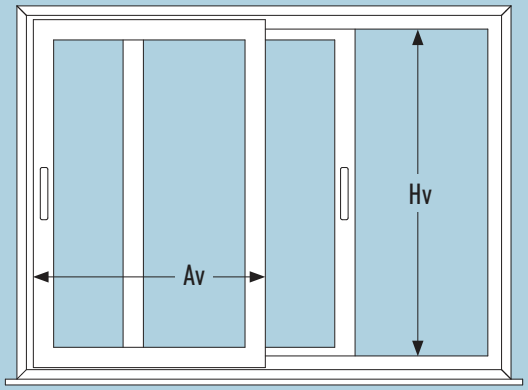

ANCHO (Av) = Ancho de la hoja de la ventana.
ALTO (Hv) = Paso libre vertical (luz).

WIDTH (Av) = Width of the window leaf.
ALTO (Hv) = Free vertical passage.

LARGEUR (Av) = Largeur de l'ouverture de la fenêtre.
HAUTEUR (Hv) = Passage libre vertical.

RESTO DE MOSQUITERAS
REST OF MOSQUITO SCREENS | RESTE DE MOUSTIQUAIRES

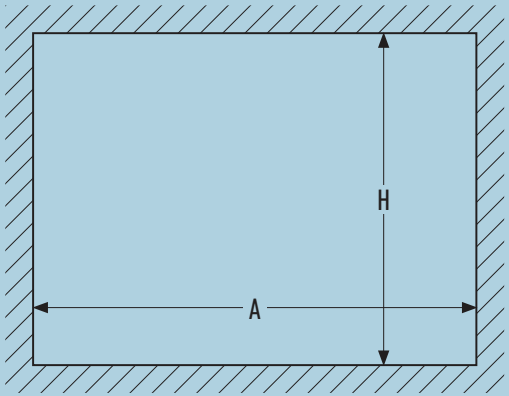

ANCHO (A) = Ancho del hueco donde se alojará la mosquitera.
ALTO (H) = Altura del hueco donde se alojará la mosquitera.

WIDTH (A) = Width of the hole where the mosquito screen will be located.
HIGH (H) = High of the hole where the mosquito screen will be located.

LARGEUR (A) = Largeur de l'emplacement où la moustiquaire sera installée.
HAUTEUR (H) = Hauteur de l'emplacement où la moustiquaire sera installée.

La toma de medidas es una operación muy sencilla pero fundamental. Tomar correctamente estas medidas permite optimizar la fabricación y la instalación de la mosquitera, así como detectar posibles problemas de escuadría y elegir así el modelo de mosquitera más adecuado.

Taking measurements is a simple yet fundamental operation. Taking these measurements correctly allows for optimizing the manufacturing and installation of the mosquito screen, as well as detecting potential alignment issues and selecting the most suitable model.

La prise de mesures est une opération simple mais fondamentale. Prendre correctement ces mesures permet d'optimiser la fabrication et l'installation de la moustiquaire, ainsi que de détecter d'éventuels problèmes d'alignement et de choisir le modèle le plus approprié.

IMPORTANTE
Medir en 3 puntos y tomar siempre la **cota mínima de hueco en ancho y alto** para asegurar un ajuste perfecto de la mosquitera.

IMPORTANT
Measure at 3 points and always take the **minimum dimension in width and height** to ensure a perfect mosquito screen fit.

IMPORTANT
Mesurez en 3 points et prenez toujours la **dimension minimale en largeur et en hauteur** pour assurer un ajustement parfait de la moustiquaire.