M·ENLA Plus

LUXE PERFIL®



La mosquitera enrollable lateral **M·ENLA Plus** es la solución perfecta por funcionalidad, fácil montaje y comodidad de uso. Su innovador y práctico sistema de cadena garantiza un cierre suave y, gracias a disponer de una guía inferior de tan sólo 4 mm, permite una paso libre de obstáculos que facilita la circulación entre zonas.

Este modelo, adaptable a huecos de una o dos hojas, cuenta con un perfil tirador ergonómico.

The lateral mosquito screen **M·ENLA Plus** is the perfect solution for functionality, easy assembly and comfort of use. Its innovative and practical chain system guarantees a soft closing and, thanks to having a lower guide of only 4 mm, allows an obstacle-free passage that facilitates the circulation between zones.

This model, adaptable to holes of one or two leaves, has an ergonomic handle profile.

La moustiquaire à enroulement latérale **M·ENLA Plus** est la solution idéale pour la fonctionnalité, la facilité de montage et le confort d'utilisation. Son système de chaîne innovant et pratique garantit une fermeture en douceur et, grâce à un guide inférieur de seulement 4 mm, permet un passage sans obstacle facilitant la circulation entre les zones.

Ce modèle, adaptable aux espaces d'un ou deux feuilles, présente un poigné ergonomique.



CAJÓN DE 40 mm

Queda discretamente integrado en el hueco entre la ventana y la persiana.

40 mm ALUMINIUM BOX

Discrete integrated in the gap between the window frame and the shutter.

COFFRE 40 mm

Discrete intégration dans l'espace entre le cadre de la fenêtre et le volet.



ESLABÓN ANTIVIENTO

Permite la sujeción de la tela dentro de la cadena inferior mediante unas lengüetas que evitan dañar la tela y se encastran en la malla, bloqueándola ante los golpes de viento

ANTI-WIND LINK

It allows the net to be held inside the chain to avoid net damaging this caps are encased in the mesh, blocking it from wind blows.

MAILLON ANTIVENT

Il permet la fixation de la toile à l'intérieur de la chaîne inférieure au moyen de languettes qui évitent d'endommager la toile et sont intégrées dans le maillage, le bloquant face aux coups de vent.



GUÍA INFERIOR

De tan sólo 4 mm para facilitar el paso.

ADJUSTABLE CLOSE

Only 4 mm high to facilitate the passage.

COULISSE INFÉRIEURE

De seulement 4 mm pour faciliter le passage.

M·ENLA Plus

LUXE PERFIL

COMPONENTES | COMPONENTS | COMPOSANTS

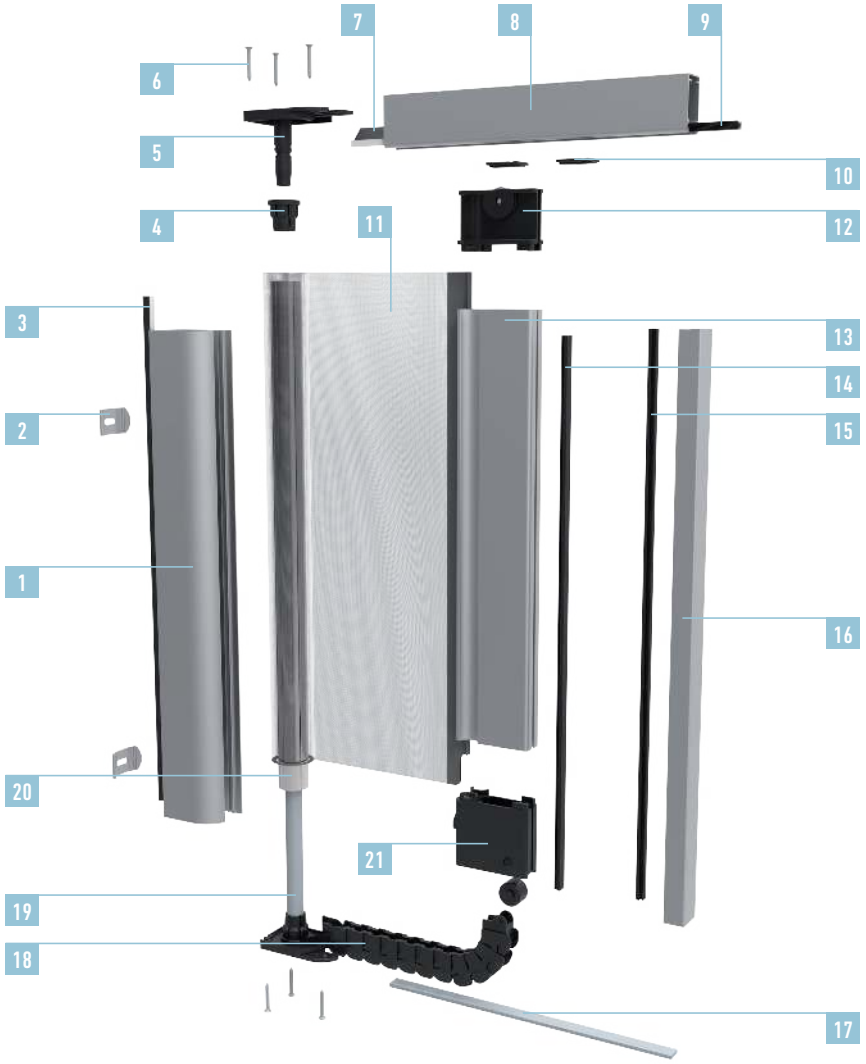

1	CAJÓN | BOX | COFFRE
2	CLIPS MONTAJE | MOUNTINGS CLIPS | CLIPS MONTAGE
3	FELPUDO 5,1 x 7,5 | BRUSH 5,1 x 7,5 | BROSSE 5,1 x 7,5
4	COJINETE | BEARING | ROULEMENT
5	TESTERO | END PLATE | CONSOLE
6	TORNILLOS | SCREWS | LES VIS
7	FELPUDO 4,8 x 16,5 | BRUSH 4,8 x 16,5 | BROSSE 4,8 x 16,5
8	GUÍA SUPERIOR | TOP GUIDE | COULISSE SUPÉRIEURE
9	FELPUDO 5,1 x 7,5 | BRUSH 5,1 x 7,5 | BROSSE 5,1 x 7,5
10	TENSORES | TENSORS | TENDEURS
11	TELA | NET | TOILE
12	TAPÓN SUPERIOR CON RODAMIENTO TOP CAP WITH BEARING | BOUCHON SUPERIEUR AVEC ROULEMENT
13	PERFIL TIRADOR | HANDLE PROFILE | POIGNÉE
14	BANDA MAGNÉTICA | MAGNETIC BAND | BANDE MAGNÉTIQUE
15	BANDA MAGNÉTICA | MAGNETIC BAND | BANDE MAGNÉTIQUE
16	GUÍA LATERAL IMÁN | MAGNET LATERAL GUIDE | COULISSE LATERALE AIMANT
17	GUÍA INFERIOR PVC | BOTTOM GUIDE PVC | COULISSE INFÉRIEURE PVC
18	CADENA | CHAIN | CHAÎNE
19	TUBO MUELLE | SPRING TUBE | TUBE-RESORT
20	EJE | AXLE | AXE
21	TAPÓN INFERIOR CON RODAMIENTO BOTTOM CAP WITH BEARING | BOUCHON INFERIEUR AVEC ROULEMENT

SECCIÓN HORIZONTAL 1 HOJA | HORIZONTAL SECTION 1 SHUTTER | SECTION HORIZONTALE 1 FEUILLE

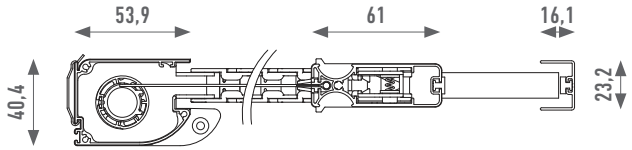

SECCIÓN HORIZONTAL 2 HOJAS | HORIZONTAL SECTION 2 SHUTTERS | SECTION HORIZONTALE 2 FEUILLES

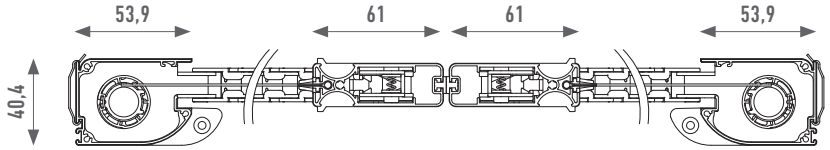

GUÍA ANTIVIENTO SUPERIOR
ANTI-WIND TOP GUIDE | COULISSE ANTI-VENT SUPÉRIEUR

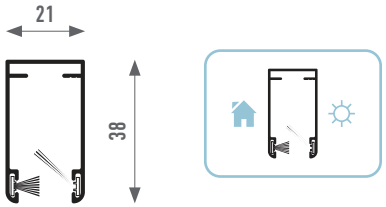

GUÍA LATERAL IMÁN
MAGNET LATERAL GUIDE | COULISSE IMAN LATERAL

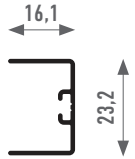

GUÍA INFERIOR PVC
PVC BOTTOM GUIDE | COULISSE INFÉRIEURE PVC



LONGITUD DE CORTE Y DIMENSIONES MÁXIMAS RECOMENDADAS
CUTTING LENGHTS AND DIMENSIONS MAXIMALES RECOMMENDED
LONGUEURS DE DÉCOUPAGE ET DIMENSIONS MAXIMALES RECOMMANDÉES

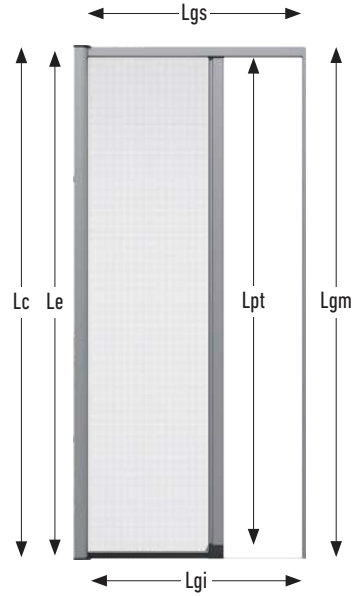

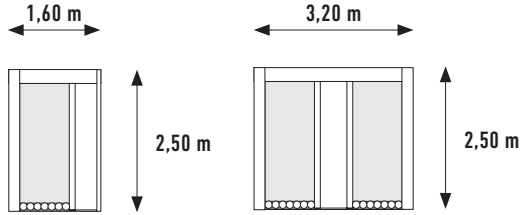

El alto debe ser al menos 30 cm mayor que el ancho de la hoja.
Height must be at least 30 cm greater than the width of the shutter.
La hauteur doit être au moins 30 cm supérieure à la largeur de la feuille.

ELEMENTOS A CORTAR CUTTING ELEMENTS ELEMENTS A COUPER	COTA DIMENSION CÔTE	LONGITUD DE CORTE CUTTING LENGTH LONGUEUR DE DÉCOUPAGE
CAJÓN | BOX | COFFRE	Lc	H - 17 mm
EJE Y TEJIDO | AXLE AND NET | AXE ET TOILE	Le	H - 20 mm
PERFIL TIRADOR | HANDLE PROFILE | PROFIL POIGNÉE	Lpt	H - 103 mm
PERFIL IMÁN | MAGNET PROFILE | PROFIL AIMANTÉ	Lgm	H - 1 mm
GUÍA SUPERIOR | TOP GUIDE | COULISSE SUPÉRIEURE	Lgs	A - 55 mm
GUÍA INFERIOR PVC | PVC BOTTOM GUIDE | COULISSE INFÉRIEURE PVC	Lpi	A - 55 mm

ACABADOS M·ENLA Plus | CONFECCIONADA

M·ENLA Plus FINISHES | CUSTOMIZED

FINITIONS DE M·ENLA Plus | SUR MESURE



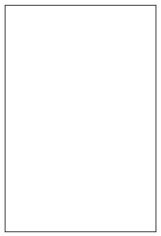

BLANCO
G1

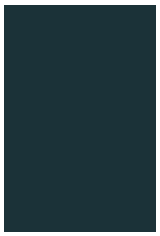

RAL 7016
G3

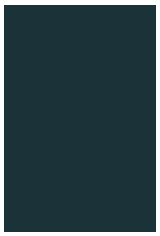

RAL 7016 TX MATE
G3

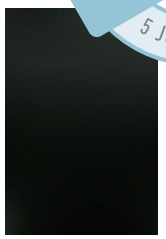

NEGRO MATE
G3



GOLDEN OAK
G5

ANODIZADO MATE PLATA
G8A



ANODIZADO MATE BRONCE
G8B

Las cartas de acabados son de carácter orientativo, debido a que por razones técnicas no se puede garantizar la exactitud de los colores impresos.
Los materiales anodizados pueden presentar variaciones de tonalidad debido a la propia naturaleza del producto, siempre dentro de la normativa vigente.

These charts are of an indicative nature, as printing methods do not warrant exact finishings.
Anodized materials may show variations in tonality due to its proper nature, but always within the current norms.

Ces palettes ont un caractère d'orientation, parce que la méthode d'impression ne permet pas de garantir l'exactitude des finitions.
Les anodisés peuvent présenter des variarions de teinte par la propre nature du produit, restant dans la norme en vigueur.

TOMA DE MEDIDAS

MEASUREMENTS | MESURES

LUXE PERFIL®

MOSQUITERAS CORREDERAS

SLIDING MOSQUITO SCREENS | MOUSTIQUAIRES COULISSANTES

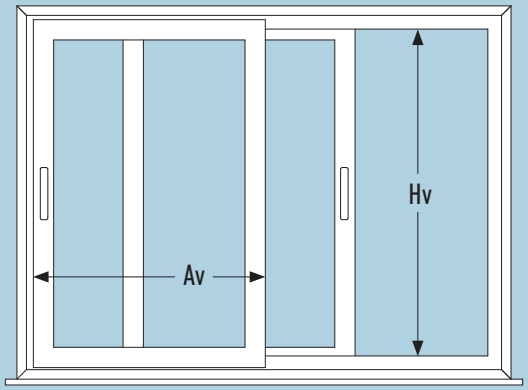

ANCHO (Av) = Ancho de la hoja de la ventana.
ALTO (Hv) = Paso libre vertical (luz).

WIDTH (Av) = Width of the window leaf.
ALTO (Hv) = Free vertical passage.

LARGEUR (Av) = Largeur de l'ouverture de la fenêtre.
HAUTEUR (Hv) = Passage libre vertical.

RESTO DE MOSQUITERAS

REST OF MOSQUITO SCREENS | RESTE DE MOUSTIQUAIRES

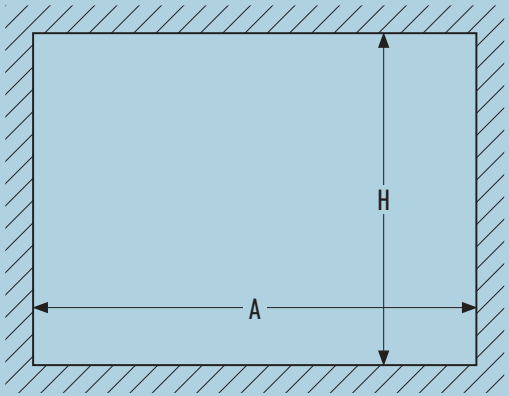

ANCHO (A) = Ancho del hueco donde se alojará la mosquitera.
ALTO (H) = Altura del hueco donde se alojará la mosquitera.

WIDTH (A) = Width of the hole where the mosquito screen will be located.
HIGH (H) = High of the hole where the mosquito screen will be located.

LARGEUR (A) = Largeur de l'emplacement où la moustiquaire sera installée.
HAUTEUR (H) = Hauteur de l'emplacement où la moustiquaire sera installée.

La toma de medidas es una operación muy sencilla pero fundamental. Tomar correctamente estas medidas permite optimizar la fabricación y la instalación de la mosquitera, así como detectar posibles problemas de escuadría y elegir así el modelo de mosquitera más adecuado.

Taking measurements is a simple yet fundamental operation. Taking these measurements correctly allows for optimizing the manufacturing and installation of the mosquito screen, as well as detecting potential alignment issues and selecting the most suitable model.

La prise de mesures est une opération simple mais fondamentale. Prendre correctement ces mesures permet d'optimiser la fabrication et l'installation de la moustiquaire, ainsi que de détecter d'éventuels problèmes d'alignement et de choisir le modèle le plus approprié.

IMPORTANTE

Medir en 3 puntos y tomar siempre la **cota mínima de hueco en ancho y alto** para asegurar un ajuste perfecto de la mosquitera.

IMPORTANT

Measure at 3 points and always take the **minimum dimension in width and height** to ensure a perfect mosquito screen fit.

IMPORTANT

Mesurez en 3 points et prenez toujours la **dimension minimale en largeur et en hauteur** pour assurer un ajustement parfait de la moustiquaire.