SUBLIBOX

- Cajón resistente realizado en extrusión de aluminio de alta calidad, apto para todo tipo de zonas y condiciones climáticas adversas.
- Formado por tapas de aluminio con aislante de polietileno reticulado que dota al cajón de altas prestaciones de aislamiento térmico y acústico.
- Uniones articuladas de fácil apertura selladas con juntas de gomas estancas.
- Alineamiento de tapa exterior enrasado que permite el uso de gran variedad de guías.
- Disponible en diferentes tamaños (155, 185, 215 y 245)
- Acabados lacados en aluminio que permiten igualar los acabados de Cajon, guías y ventanas.
- Acabados carta RAL, maderas y anodizados.

DATOS TÉCNICOS | TECHNICAL DATA | DONNÉES TECHNIQUES

Longitud estándar fabricación Standard manufacturing length | Longueur standard de fabrication	6 m
Nº de barras (embalaje estándar) No. of bars (Standard packaging) | Nº de barres (emballage standard)	1
Embalaje estándar Standard packaging | Emballage standard	6 m/pack



SUBLIBOX

- Resistant box made of high quality aluminum extrusion, suitable for all types of areas and adverse weather conditions.
- Excellent thermal and acoustic properties.
- Aluminum covers with reticulated polyethylene insulation that provides the drawer with high-performance thermal and acoustic insulation.
- Easy-open articulated joints sealed with watertight rubber gaskets.
- Flush outer cover alignment that allows the use of a wide variety of guides.
- Available in different sizes (155, 185, 215 and 245)
- Lacquered aluminum finishes that allow you to match the finishes of the box, guides and windows.
- RAL card, wood and anodized finishes.
- Coffre résistant en aluminium extrudé de haute qualité, adapté à tous types de zones et de conditions météorologiques adverses.
- Composé de couvercles en aluminium avec isolation en polyéthylène réticulé conférant au coffre des performances élevées en matière d'isolation thermique et acoustique.
- Articulations à ouverture facile scellées avec des joints en caoutchouc étanches.
- Alignement en affleurement du couvercle extérieur permettant l'utilisation d'une grande variété de guides.
- Disponible en différentes tailles (155, 185, 215 et 245)
- Finitions laquées en aluminium permettant d'harmoniser les finitions du coffre, des coulisses et de la menuiserie.
- Finitions en carte RAL, faux bois et anodisé.

MEDIDAS | DIMENSIONS | MESURES

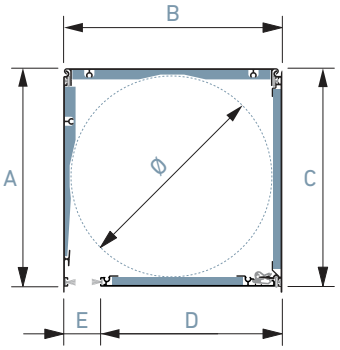

	SUBLIBOX					
	A	B	C	D	E	Ø
155	155 M 0595	155 M 0597	155 M 0594	118 M 0596	30	139
185	185 M 0593	185 M 0607	185 M 0591	149 M 0592	30	171
215	215 M 1805	224 M 1806	215 M 1807	178 M 1808	30	202
245	245 M 0709	245 M 0710	245 M 0711	208 M 0712	30	232

Dimensiones expresadas en mm.
Data expressed in mm. | Dimensions exprimées en mm.
M = MATRIZ | MOLD | MATRICE

ENSAYOS | TESTS | ESSAIS

4,60 W/m²K

COEFICIENTE DE TRANSMISIÓN TÉRMICA
COEFFICIENT OF THERMAL CONDUCTIVITY
COEFFICIENT DE TRANSMISSION THERMIQUE

32 (-1;-2) dB

AISLAMIENTO ACÚSTICO Rw
ACOUSTIC INSULATION Rw
ISOLATION ACOUSTIQUE Rw

CLASE 6A

ESTANQUEIDAD AL AGUA
WATER TIGHTNESS
ESTANQUIÉTÉ DE L'EAU

CLASE 2

PERMEABILIDAD AL AIRE
AIR PERMEABILITY
PERMÉABILITÉ DE L'AIR

P_3 = 2700

RESISTENCIA AL VIENTO (SEGURIDAD)
WIND RESISTANCE (SECURITY)
RÉSISTANCE AU VENT (SECURITÉ)

LUXE PERFIL®

COMPONENTES CAJÓN SUBLIBOX 185 CON ACCIONAMIENTO MANUAL

SUBLIBOX 185 BOX COMPONENTS WITH MANUAL OPERATION | COFFRE SUBLIBOX 185 AVEC OPÉRATION MANUELLE

A GUÍA H-25
H-25 GUIDE | COULISSE H-25

B RECOGEDOR ABATIBLE SOPORTE METÁLICO C-18
OUTSIDE COILER METALLIC SUPPORT C-18 | ENROULEUR PIVOTANT SUPPORT MÉTALLLIQUE C-18

C TEJIDO LAMAS
SLATS CURTAIN | LAMES TABLIER

D REMATE
END SLAT | LAME FINALE

E TOPE PVC (2358)
PVC STOPPER | BUTÉE PVC

F FLEJE AUTOANCLAJE CON FUNDA (1895)
AUTOMATIC FIXTURE SPRING WITH CASE | ATTACHE AUTOANCRAGE AVEC COUVERCLE

G TESTERO DE ALUMINIO ESPECIAL ENRASADO Nº1
ALUMINIUM END CAP SPECIAL FLUSHED No.1 | CONSOLE D'ALUMINIUM SPÉCIAL RASÉ MUR Nº1

H EMBUDO Nº 5 MILANO (1921)
No. 5 MILANO ENTRY GUIDE | TULIPE Nº 5 MILANO

I RODAMIENTO Ø28 mm - INTERIOR NYLON (2257)
BALL BEARING Ø28 mm - NYLON | ROULEMENT Ø28 mm - INTERIEUR NYLON

J DISCO ABS 120x40 - ESPIGA Ø12 mm (1828)
ABS PULLEY 120x40 - PIVOT Ø12 mm | POULIE ABS 120x40 - PIVOT Ø12 mm

K PLACA DE CONTENCIÓN ENRASADA MILANO Nº1 185
FLUSHED MILANO No. 1 SAFETY PLATE 185 | PLAQUE CONTENTION RASÉ MUR MILANO Nº1 185

L TAPA EXTERIOR SUBLIBOX 185
185 SUBLIBOX OUTSIDE COVER | EXTERIEURE SUBLIBOX 185

M TAPA SOMBRERO SUBLIBOX 185
185 SUBLIBOX TOP COVER | SUPERIEURE SUBLIBOX 185

N EJE GALVANIZADO OCTOGONAL 40x0,4 (9277)
OCTOGONAL GALVANIZED AXLE 40x0,4 | AXE GALVANISÉ OCTOGONAL 40x0,4

O CONTERA POLIPROPILENO RODAMIENTO Ø28 mm (1801)
PLASTIC CAP BALL BEARING Ø28 mm | EMBOUT PLASTIQUE ROULEMENT Ø28 mm

P TAPA REGISTRO SUBLIBOX 185
185 SUBLIBOX INSPECTION COVER | FACE AVANT SUBLIBOX 185

Q TAPA BAJERA SUBLIBOX 185
185 SUBLIBOX BOTTOM COVER | INFÉRIEURE SUBLIBOX 185



COMPONENTES CAJÓN LUXEBOX® 185 CON ACCIONAMIENTO MOTOR

SUBLIBOX 185 BOX COMPONENTS WITH MOTOR OPERATION | COFFRE SUBLIBOX 185 AVEC MOTEUR

- **A** GUÍA H-25
  H-25 GUIDE | COULISSE H-25
- **B** TEJIDO LAMAS
  SLATS CURTAIN | LAMES TABLIER
- **C** REMATE
  END SLAT | LAME FINALE
- **D** FLEJE AUTOANCLAJE CON FUNDA **(1895)**
  AUTOMATIC FIXTURE SPRING WITH CASE | ATTACHE AUTOANCRAGE AVEC COUVERCLE
- **E** TESTERO DE ALUMINIO ESPECIAL ENRASADO Nº1
  ALUMINIUM END CAP SPECIAL FLUSHED No.1 | CONSOLE D'ALUMINIUM SPÉCIAL RASÉ MUR Nº1
- **F** EMBUDO Nº 5 MILANO **(1921)**
  No. 5 MILANO ENTRY GUIDE | TULIPE Nº 5 MILANO
- **G** SOPORTE 45 UNIVERSAL CON ANILLA **(46278)**
  UNIVERSAL SUPPORT 45 WITH RING | SUPPORT UNIVERSEL 45 AVEC ANNEAU
- **H** PLACA DE CONTENCIÓN ENRASADA MILANO Nº1 185
  FLUSHED MILANO No. 1 SAFETY PLATE 185 | PLAQUE CONTENTION RASÉ MUR MILANO Nº1 185
- **I** TAPA EXTERIOR SUBLIBOX 185
  185 SUBLIBOX OUTSIDE COVER | EXTERIEURE SUBLIBOX 185
- **J** MOTOR
  MOTOR | MOTEUR
- **K** TAPA SOMBRERO SUBLIBOX 185
  185 SUBLIBOX TOP COVER | SUPERIEURE SUBLIBOX 185
- **L** EJE GALVANIZADO OCTOGONAL 50x0,5 **(8533)**
  OCTOGONAL GALVANIZED AXLE 50x0,5 | AXE GALVANISÉ OCTOGONAL 50x0,5
- **M** CONTERA POLIPROPILENO CON CLIP RODAMIENTO Ø28 mm **(1796)**
  PLASTIC CAP WITH CLIP BALL BEARING | EMBOUT PLASTIQUE CLIP AVEC ROULEMENT
- **N** RODAMIENTO Ø28 mm - INTERIOR NYLON **(2257)**
  BALL BEARING Ø28 mm - NYLON | ROULEMENT Ø28 mm - INTERIEUR NYLON
- **O** TAPA REGISTRO SUBLIBOX 185
  185 SUBLIBOX INSPECTION COVER | FACE AVANT SUBLIBOX 185
- **P** TAPA BAJERA SUBLIBOX 185
  185 SUBLIBOX BOTTOM COVER | INFÉRIEURE SUBLIBOX 185



LUXE PERFIL®

COMPATIBILIDAD DE TESTEROS, PLACAS DE CONTENCIÓN Y EMBUDOS

COMPATIBILITY OF END CAPS, SAFEWTY PLATES AND ENTRY GUIDES | COMPATIBILITÉ DES CONSOLES, DES PLAQUES CONTENTION ET DES TULIPES

TESTERO END CAP CONSOLE	**TESTERO ALUMINIO LATERAL** LATERAL ALUMINIUM END CAP CONSOLE ALUMINIUM LATERALE		
	ESPECIAL ENRASADO N°1 (155/185) SPECIAL FLUSHED N°1 (155/185) SPÉCIAL RASÉ MUR N°1 (155/185)		
PLACA DE CONTENCIÓN SAFETY PLATE PLAQUE CONTENTION	**90° MILANO Nº 1**	**LISA 90°** 90° SMOOTH LISSE 90°	
EMBUDO ENTRY GUIDE TULIPE	**Nº 5** (1921)	**Nº 4** (1911)	**Nº 7** (1925)

Ejemplo: El CAJÓN SUBLIBOX (155/185) utiliza el TESTERO DE ALUMINIO LATERAL ESPECIAL ENRASADO Nº 1, con PLACA DE CONTENCIÓN 90° MILANO Nº 1, utiliza el EMBUDO Nº 5.

Example: The SUBLIBOX (155/185) uses LATERAL SPECIAL FLUSHED nº 1 ALUMINIUM END CAPS, with 90° MILANO Nº 1 SAFETY PLATE, usea ENTRY GUIDE Nº 5.

Exemple: Le COFFRE SUBLIBOX (155/185) avec CONSOLE D'ALUMINIUM LATERALE SPÉCIAL RASÉ MUR N°1, avec PLAQUE CONTENTION 90° MILANO Nº 1, utiliser TULIPE Nº 5.

COMPATIBILIDAD DE TESTEROS, PLACAS DE CONTENCIÓN Y EMBUDOS

COMPATIBILITY OF END CAPS, SAFEWTY PLATES AND ENTRY GUIDES | COMPATIBILITÉ DES CONSOLES, DES PLAQUES CONTENTION ET DES TULIPES

TESTERO END CAP CONSOLE	**TESTERO ALUMINIO LATERAL** LATERAL ALUMINIUM END CAP CONSOLE ALUMINIUM LATERALE ⇩ **ESPECIAL ENRASADO (215/245)** SPECIAL FLUSHED (215/245) SPÉCIAL RASÉ MUR (215/245)
PLACA DE CONTENCIÓN SAFETY PLATE PLAQUE CONTENTION	⇩ **90° MILANO Nº 1**
EMBUDO ENTRY GUIDE TULIPE	⇩ **Nº 5** (1921)

⇩ Ejemplo: El CAJÓN SUBLIBOX (215/245) utiliza el TESTERO DE ALUMINIO LATERAL ESPECIAL ENRASADO, con PLACA DE CONTENCIÓN 90° MILANO Nº 1, utiliza el EMBUDO Nº 5.

Example: The SUBLIBOX (215/245) uses LATERAL SPECIAL FLUSHED ALUMINIUM END CAPS, with 90° MILANO Nº 1 SAFETY PLATE, usea ENTRY GUIDE Nº 5.

Exemple: Le COFFRE SUBLIBOX (215/245) avec CONSOLE D'ALUMINIUM LATERALE SPÉCIAL RASÉ MUR, avec PLAQUE CONTENTION 90° MILANO Nº 1, utiliser TULIPE Nº 5.